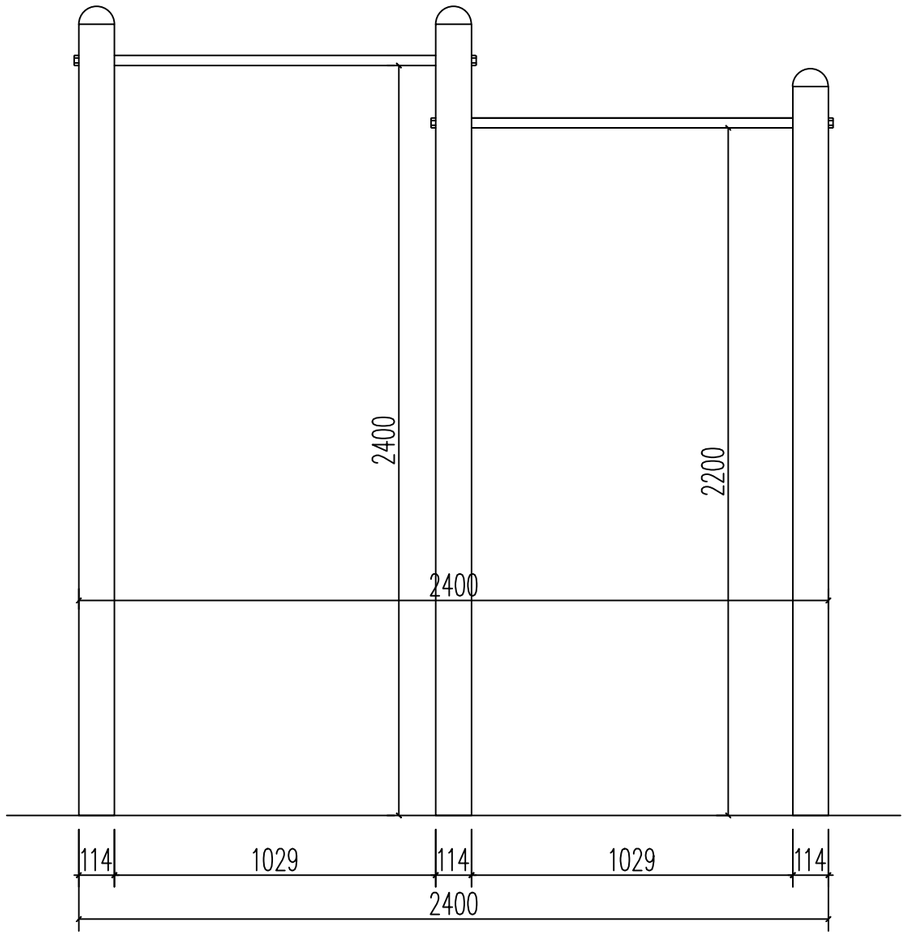

二联单杠立面图

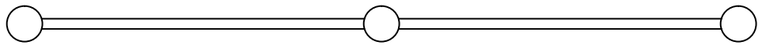

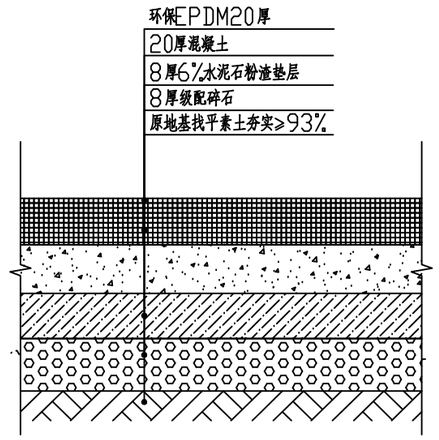

基础做法

				工程名称			
				子项名称			
审　定		校　核		二联单杠立面图			
审　核		设　计					
项目负责人		制　图		阶　段		专　业		比　例	
专业负责人		日　期	2019.10	图　号				版　次	